30 W
AC/DC
UNIVER-
SAL

30 Watt Universal Power

Uni-Output 5...12 Volt incl. 8 DC-connectors

Besondere Merkmale	Features
Universalschaltnetzteil	Universal switching adaptor
Ausgang 5 bis 12 Volt	Output 5 to 12 Volt
(in 1 Volt-Schritten)	(in 1 Volt steps)
Incl. 8 DC-Stecker+AC-Kabel	Incl. 8 DC-plugs and AC cord
Überlast- und kurzschlußfest	Overload, short circuit protection
Ausgangspolarität wählbar	DC-polarity changeable
EuP Step2 -> Hocheffizient	EuP Step 2 -> High efficiency

Anwendung	Application
Notebooks	Notebooks
Peripheriegeräte	Peripherals
Netztwerktechnik	Networking
Mobile Ausrüstungen	Portable equipment
(Kamera, MP3, Video....)	(Camera, MP3, Video....)

Technische Daten	Specification
(bei 25°C Umgebungstemperatur)	at 25 °C ambient temperature

Eingangsdaten	Input Specifications	
Eingangsspannung	Input voltages	90…264 VAC
Eingangsfrequenz	Input frequency	47…63 Hz
Funkentstörung	Conduc. interference	FCC Part 15 / EN55011
Netzausfallüberbrückung	Hold-up time, nom.conditions	16 ms@115VAC
Einschaltstromstoß	Inrush current	<15A/115V, <30A/230V

Ausgangsdaten	Output Specifications	
Leistung	Power	30 Watt
Wirkungsgrad	Efficiency	min. 83,7%
Schaltfrequenz	Switching frequency	typ. 100 kHz
Regelabweichung	Regulation	
Hauptausgang	main output	<1%
Ausregelzeit ±2%	Recovery time ±2%	max. 1 ms
Restwelligkeit	Ripple and noise	<1% max.

Allgemeine Daten	General Specifications	
Betriebstemperatur	Operating temperature	0°C…+40°C
Lagertemperatur	Storage temperature	–25°C…+85°C
Isolation	Dielectric Withstand (Hipot)	3750VAC 1min inp.<->outp.
Überstromschutz	Overcurrent protection	120 %, auto restart
Überspannungsschutz	Overvoltage protection	120 %, auto restart
EMV	EMC	EN50082-1, EN61000-4-2,4-3,4-4,4-5,4-6,4-11
Zulassungsbestimmungen	Safety requirements	GS EN60950-1, UL 1950-1 Class 2, CSA 22.2 950 AZ/NZS 4665.1:2005, EuP 2005/32/EC

HN-POWER

30 Watt Universal Power

Uni-Output 5...12 Volt incl. 8 DC-connectors

30 W AC/DC UNIVER-SAL

Wählbare Ausgänge / Selectable Outputs

Ausgang Output	Last/Load Min.	Max.	Ausgang Output	Last/Load Min.	Max.
5 Volt	0.0 A	4.0 A	6 Volt	0,0A	3.5 A
7 Volt	0.0 A	3.3 A	8 Volt	0,0A	3,2 A
9 Volt	0.0 A	3.1 A	10 Volt	0,0A	2,8 A
11 Volt	0.0 A	2.6 A	12 Volt	0,0A	2,5 A

MEMO:

Gewünschte Ausgangsspannung bitte mit beiliegendem Jumper auswählen -
Please select requiered output voltage with included jumpers.

Vermerk
1-Vor Wechsel der Ausgangsspannung unbedingt Gerät von der Netzspannung trennen !
2-Eine falsche Ausgangsspannung oder Ausgangspolarität kann Ihre Geräte beschädigen !

Remarks
1-Please disconnect AC line in before changing the output voltage !
2-Wrong selection of output-voltage or polarity may damage your application !

Mechanik / Lieferumfang Mechanical / Package content

L×B×H	L×W×H	95,4× 45,4 × 27,8 mm
Gewicht	Weight	141 g

8 Jumper zur Ausgangsspannungswahl — 8 jumper for output voltage selection
Netzkabel Europa — AC-cable Europe
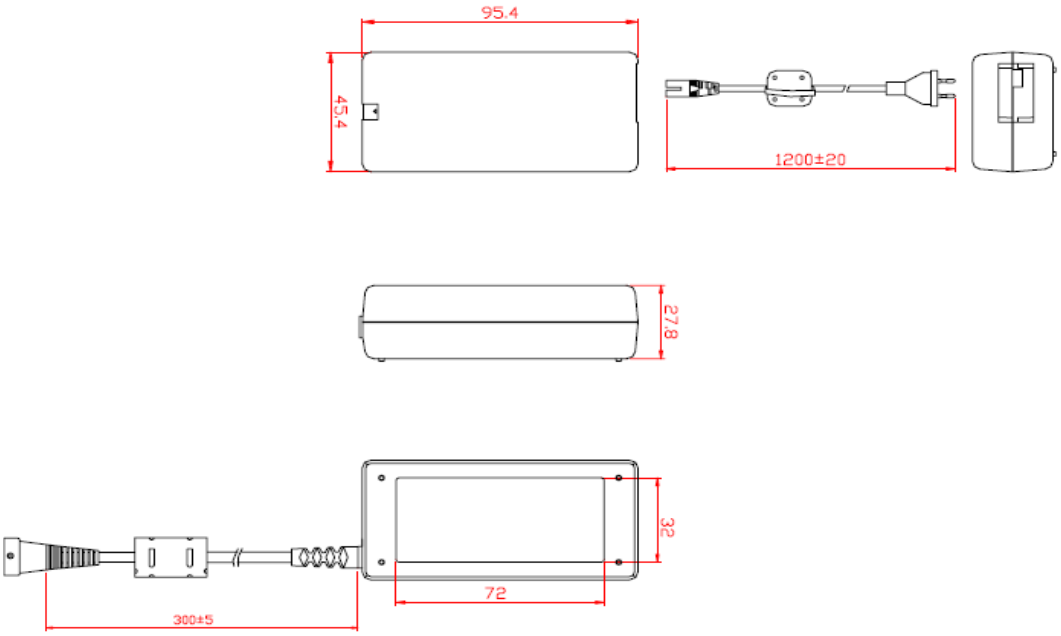
DC-Stecker: — DC-plugs:
1.35 x 3.5 ; 1.75 x 4.0 ; 1.75 x 4.8 ; 2.1 x 5.5 ; 2.5 x 5.5 ; 3.0 x 6.3 ; 5.0 x 1.0 ; 6.0 x 1.5