72 W AC/DC UNIVER-SAL

72 Watt Universal Power

Uni-Output 12...24 Volt incl. 8 DC-connectors

Besondere Merkmale	Features
Universalschaltnetzteil	Universal switching adaptor
Ausgang 12 bis 24 Volt	Output 12 to 24 Volt
(in 1 Volt-Schritten)	(in 1 Volt steps)
Incl. 8 DC-Stecker+AC-Kabel	Incl. 8 DC-plugs and AC cord
Überlast- und kurzschlußfest	Overload, short circuit protection
Ausgangspolarität wählbar	DC-polarity changeable
EuP Step2 -> Hocheffizient	EuP Step 2 -> High efficiency

Anwendung	Application
Notebooks	Notebooks
Peripheriegeräte	Peripherals
Netztwerktechnik	Networking
Mobile Ausrüstungen	Portable equipment
(Kamera, MP3, Video....)	(Camera, MP3, Video....)

Technische Daten	Specification
(bei 25°C Umgebungstemperatur)	at 25 °C ambient temperature

Eingangsdaten	Input Specifications	
Eingangsspannung	Input voltages	90…264 VAC
Eingangsfrequenz	Input frequency	47…63 Hz
Funkentstörung	Conduc. interference	FCC Part 15 / EN55011
Netzausfallüberbrückung	Hold-up time, nom.conditions	16 ms@115VAC
Einschaltstromstoß	Inrush current	<15A/115V, <30A/230V

Ausgangsdaten	Output Specifications	
Leistung	Power	70 Watt
Wirkungsgrad	Efficiency	min. 87%
Schaltfrequenz	Switching frequency	typ. 140 kHz
Regelabweichung	Regulation	
Hauptausgang	main output	<1%
Ausregelzeit ±2%	Recovery time ±2%	max. 1 ms
Restwelligkeit	Ripple and noise	<1% max.

Allgemeine Daten	General Specifications	
Betriebstemperatur	Operating temperature	0°C…+40°C
Lagertemperatur	Storage temperature	–25°C…+85°C
Isolation	Dielectric Withstand (Hipot)	3750VAC 1min inp.<->outp.
Überstromschutz	Overcurrent protection	120 %, auto restart
Überspannungsschutz	Overvoltage protection	120 %, auto restart
EMV	EMC	EN50082-1, EN61000-4-2,4-3,4-4,4-5,4-6,4-11
Zulassungsbestimmungen	Safety requirements	GS EN60950-1, UL 1950-1 Class 2, CSA 22.2 950 AZ/NZS 4665.1:2005, EuP 2005/32/EC

HN-POWER

72 Watt Universal Power

Uni-Output 12...24 Volt incl. 8 DC-connectors

72 W AC/DC UNIVER-SAL

Wählbare Ausgänge / Selectable Outputs

Ausgang Output	Last/Load Min.	Max.	Ausgang Output	Last/Load Min.	Max.
12 Volt	0.0 A	5.0 A	19 Volt	0,0A	3,7 A
13 Volt	0.0 A	4.8 A	20 Volt	0,0A	3,5 A
14 Volt	0.0 A	4.7 A	21 Volt	0,0A	3,35 A
15 Volt	0.0 A	4.5 A	22 Volt	0,0A	3,2 A
16 Volt	0.0 A	4.3 A	23 Volt	0,0A	3,1 A
17 Volt	0.0 A	4.1 A	24 Volt	0,0A	3,0 A
18 Volt	0.0 A	3.9 A			

MEMO:

Gewünschte Ausgangsspannung bitte mit beiliegendem Jumper auswählen -
Please select requiered output voltage with included jumpers.

Vermerk
1-Vor Wechsel der Ausgangsspannung unbedingt Gerät von der Netzspannung trennen !
2-Eine falsche Ausgangsspannung oder Ausgangspolarität kann Ihre Geräte beschädigen !

Remarks
1-Please disconnect AC line in before changing the output voltage !
2-Wrong selection of output-voltage or polarity may damage your application !

Mechanik / Lieferumfang Mechanical / Package content

L×B×H	L×W×H	132 × 65 × 19,5 mm
Gewicht	Weight	236 g
13 Jumper zur Ausgangsspannungswahl		13 jumper for output voltage selection
Netzkabel Europa		AC-cable Europe
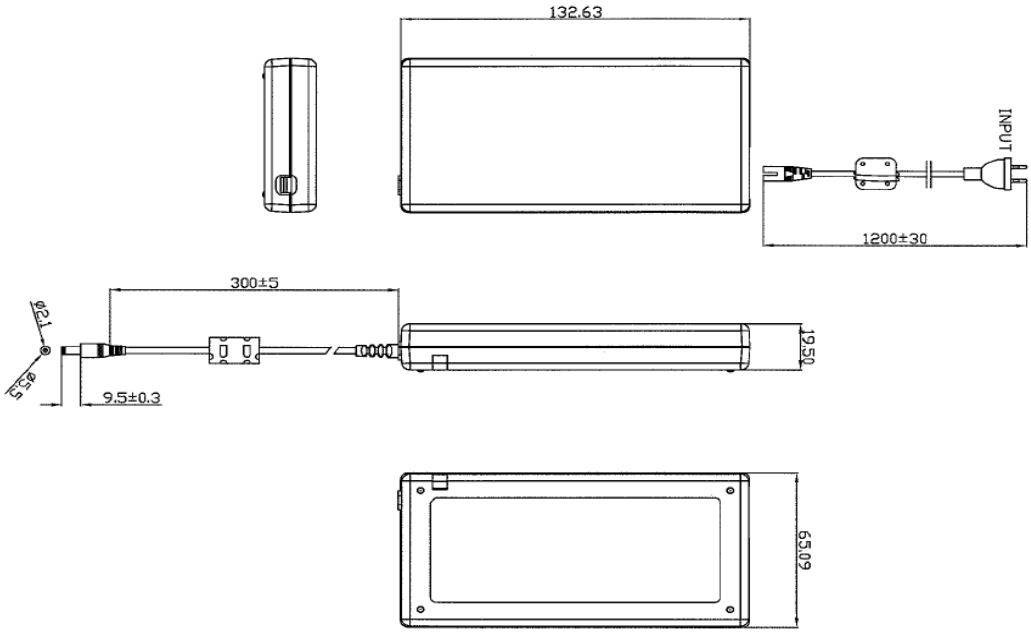
DC-Stecker: DC-plugs:
1.35 x 3.5 ; 1.75 x 4.0 ; 1.75 x 4.8 ; 2.1 x 5.5 ; 2.5 x 5.5 ; 3.0 x 6.3 ; 5.0 x 1.0 ; 6.0 x 1.5